Архитектурный светильник XSTRONG

XSTRONG

Мощьный светодиодный светильник

Для архитектурного освещения
не только фасадов зданий,
но и памятников, площадей,
спортивных площадок.

- светодиоды Nichia, CREE
- корпус АД 31
- драйвер Mean Well, Trion, Аргос
- крепеж из нержавеющей стали

XSTRONG

23-68Вт

-40
+50

5000K
2700K

15°,25°,40°,60°,80°
25x45

1,4-4,8 КГ

IP65

110 Лм/Вт

AC 220В

размер 215-415 x85x76

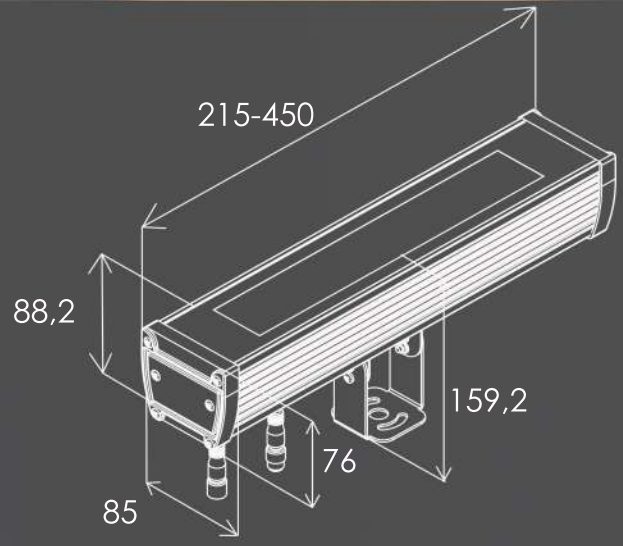

Театр Огнива, г. Москва

ЖК Русь, г. Новосибирск

CLUSTER

ООО Кластер ИКС производственная компания

Позвоните нам:

+7 (383) 299-79-54
+7 913 917 79 54
+7 913 470 08 46

Напишите нам:

sale@clusterx.ru
m1@cluster.ru

Посетите наш сайт:

clusterx.ru

Приходите в гости:

630033 г. Новосибирск
ул. Оловозаводская,
дом 25 корпус15